令和7年度　第43回高校バレーボール東予選手権大会（女子）
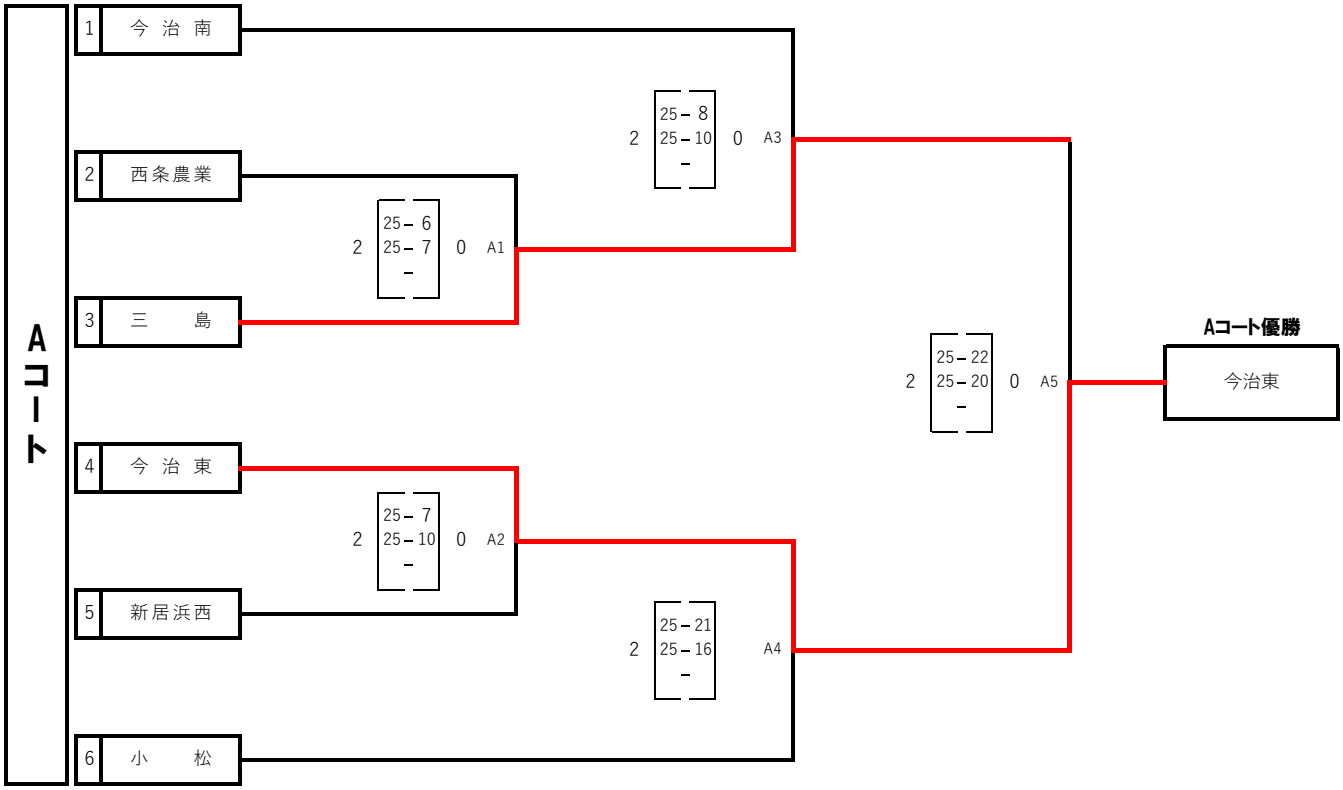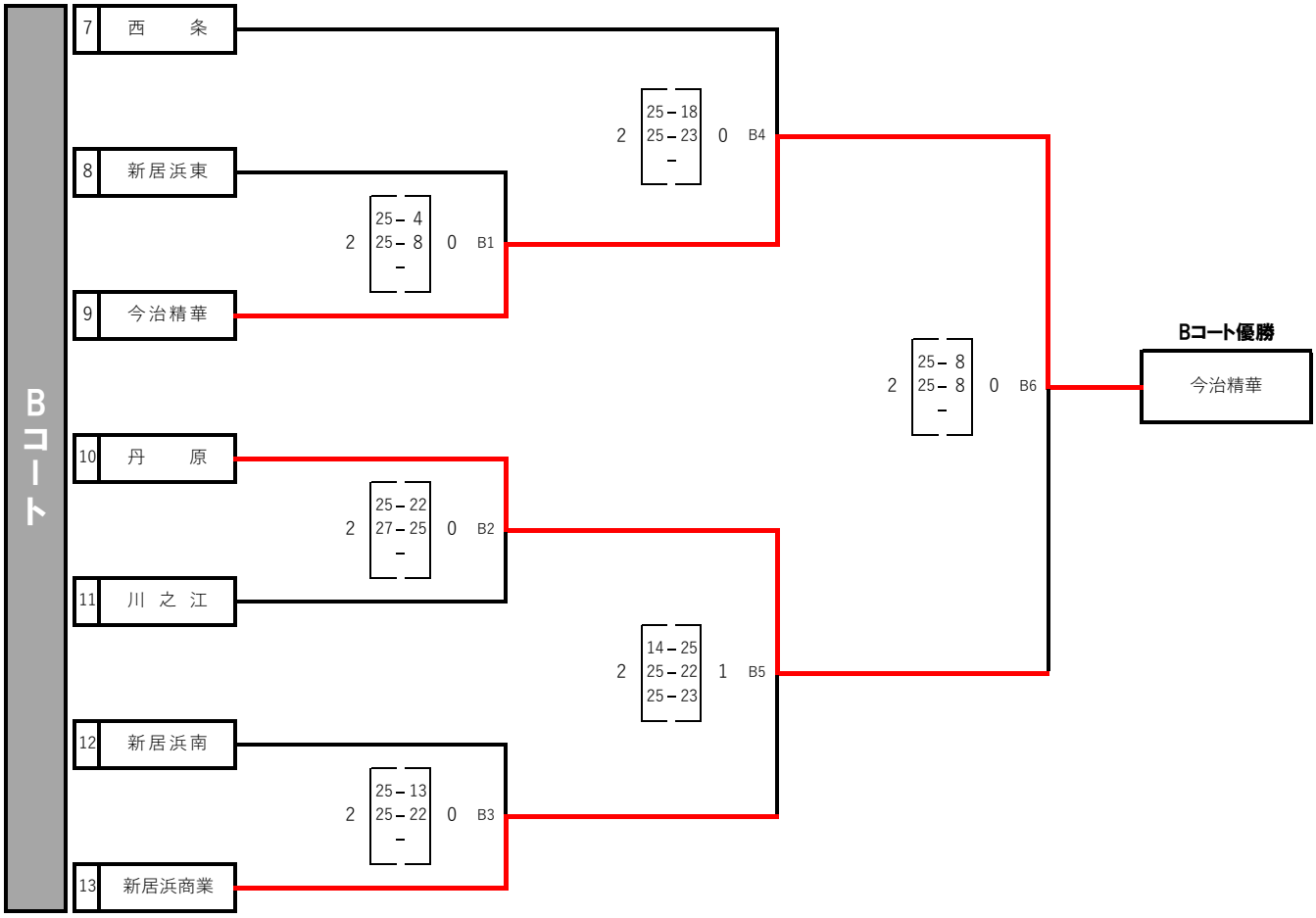
2025年9月27日(土)
於:アリーナ土居